Varróiskola kezdőknek

118 A Pizsama felső ••

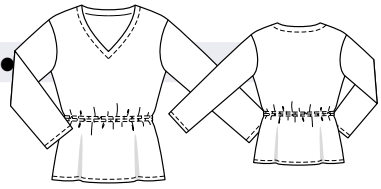

Méret: 34, 36, 38, 40, 42, 44
Hossza: 68 cm
Hozzávalók:
1,35 – 1,40 – 1,40 – 1,40 – 1,40 – 1,45 m 140 cm széles dzsörzé; rávasalható szövött közbélés; gumicérna
Szabásminta:
Másoljuk le a szabásmintaívről.
Ráhagyások:
1,5 cm varrásráhagyás, alján és ujja alján 2 cm felhajtás
Szabás:
1 eleje, félbehajtott anyagból 1x
2 háta, félbehajtott anyagból 1x
3 ujja 2x
4 eleje alátét, félbehajtott anyagból 1x
5 háta alátét, félbehajtott anyagból 1x
Vasaljunk közbélést az alátétre (4-es és 5-ös rész).
Varrás:
Anyag színe
Anyag fonákja
Közbélés

Tudnivalókat a rugalmas anyagok varrásához ld. itt: http://burda.hu/burda_praktikus/rugalmas-anyagok-varrasa/

Smokkolás 1-es ábra
Fektessük a gumicérnát az eleje és háta fonákoldalára a jelölt vonalra. Varrjunk át rajta cikcakköltéssel. Ügyeljünk, hogy ekkor ne szúrjunk bele a gumiba. Varrjunk fel még két sor gumit, 1, 8 cm távolságra az elsőtől. A gumicérnaszálakat oldalt hagyjuk kilógni.

Vállvarrás 2-es ábra
Színt színnel szemben fektessük az elejét a hátára, gombostűzzük és varrjuk össze a vállát, 1-es varrásjel. A ráhagyást tisztázzuk el és vasaljuk szét.

Kivágás/alátét 3-as ábra
Színt színnel szemben fektessük az eleje alátétet a háta alátétre, gombostűzzük és varrjuk össze az alátét vállát. Vasaljuk szét a ráhagyást. Tisztázzuk el az alátét külső szélét. Színt színnel szemben gombostűzzük és varrjuk az alátétet a kivágásra, a vállvarrásokat illesszük egymásra. A ráhagyást vágjuk keskenyre, az ívelt részeken vágjuk be, az eleje közepén a varrásvonalig vágjuk be (nyíl).

Alátét 4-es ábra
Hajtsuk be az alátétet. Szélét férceljük és vasaljuk le. 2 cm szélesen tűzzük le a kivágás szélét, ekkor az alátétet is varrjuk le.

Oldal- és ujja varrása 5-ös ábra
Színt színnel szemben fektessük az elejét a hátára, gombostűzzük és varrjuk össze az oldalát. Ekkor a gumicérnába ne öltsünk bele. Hajtsuk félbe hosszában az ujját, gombostűzzük és varrjuk össze az ujját. A ráhagyást vágjuk 7 mm szélesre, összefogva tisztázzuk el, és vasaljuk oldalra.

Ujja bevarrása 6-os ábra
Színt színnel szemben gombostűzzük az ujját a karkivágásba, az ujja és az eleje 4-es jelölést illesszük egymásra, az ujjakör jelölését a vállvarrásra. Férceljük és varrjuk be az ujját. A ráhagyást vágjuk keskenyre, összefogva tisztázzuk el, és az ujjakör ívén vasaljuk az ujjába.

Felhajtás/ Ujja felhajtása 7-es ábra
A felhajtásráhagyást tisztázzuk el, vasaljuk be, és gombostűzzük le. Kívülről, ikertűvel 1,5 cm szélesen tűzzük le.

Smokkolás behúzása 8-as ábra
Húzzuk be a szálakat a fonákoldalára. Csomózzuk el a felszőszálat az alsóval. A gumicérnát húzzuk meg kényelmes derékbőségre. Soronként kössük össze az eleje és háta gumijait egymással.

burda TIPP
LETÖLTHETŐ SZÍNESBEN
WWW.BURDA.HU

Extra szabásminta, rózsaszín alányomással
Kiszabandó részek:
A szabásmintaív: 1 - 5

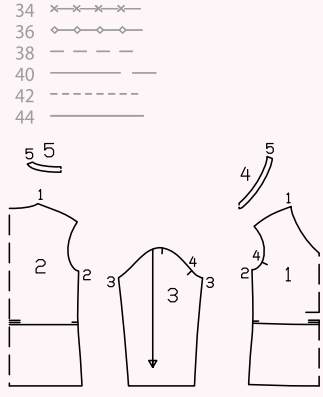

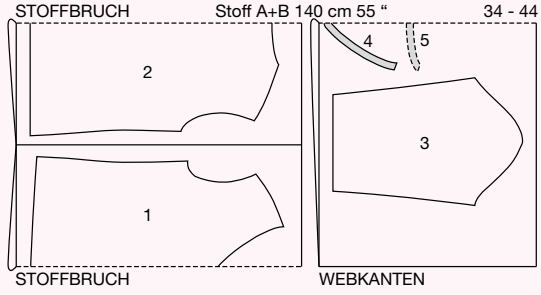

Felfektetési rajz
140 cm széles anyag

Szabás: színével befelé hajtott dupla anyagból.

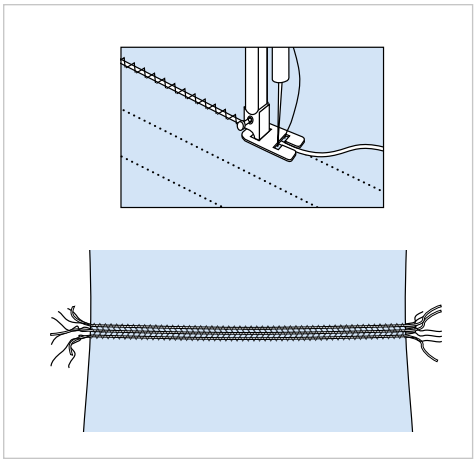

1

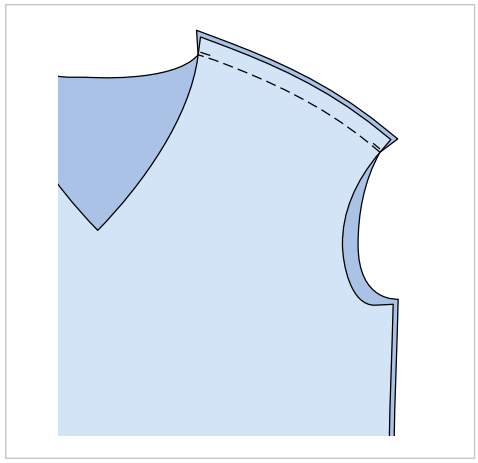

2

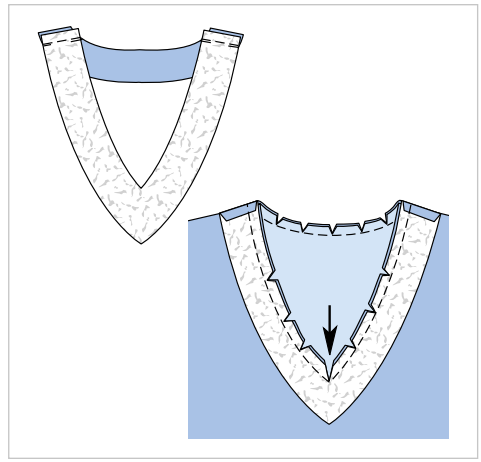

3

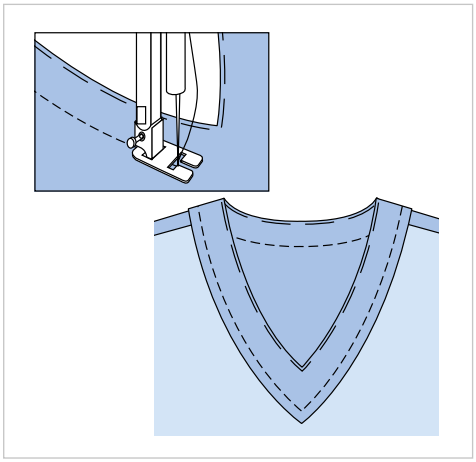

4

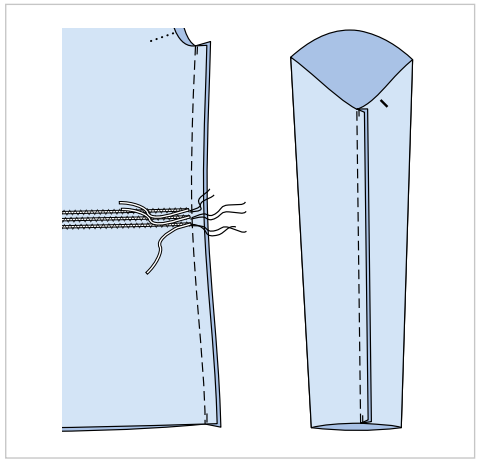

5

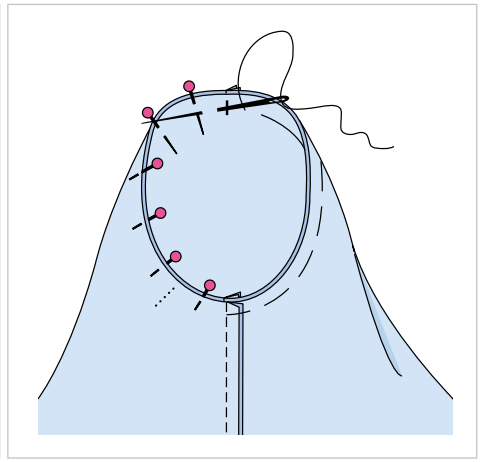

6

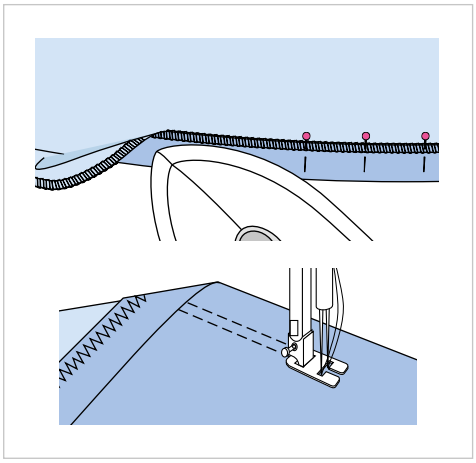

7

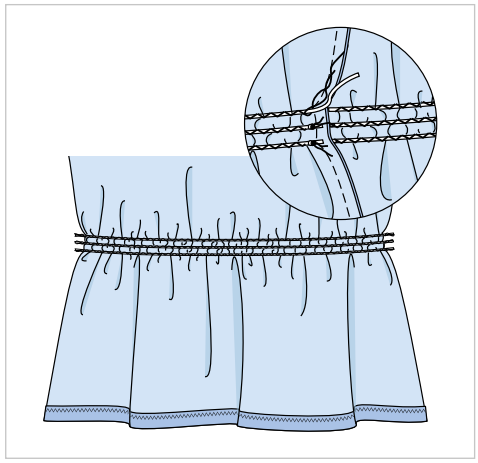

8